Mini-Rückschlag-Ventil

Datenblatt **R–6.1**

- ☐ Normale Bohrungsform
- ☐ Strömung ausserhalb Federraum
- ☐ Geführte Vollkugel mit Dämpfung
- ☐ Montage mit norm. 6kt.-Schlüssel
- ☐ Keine extreme Strömungsumlenkung

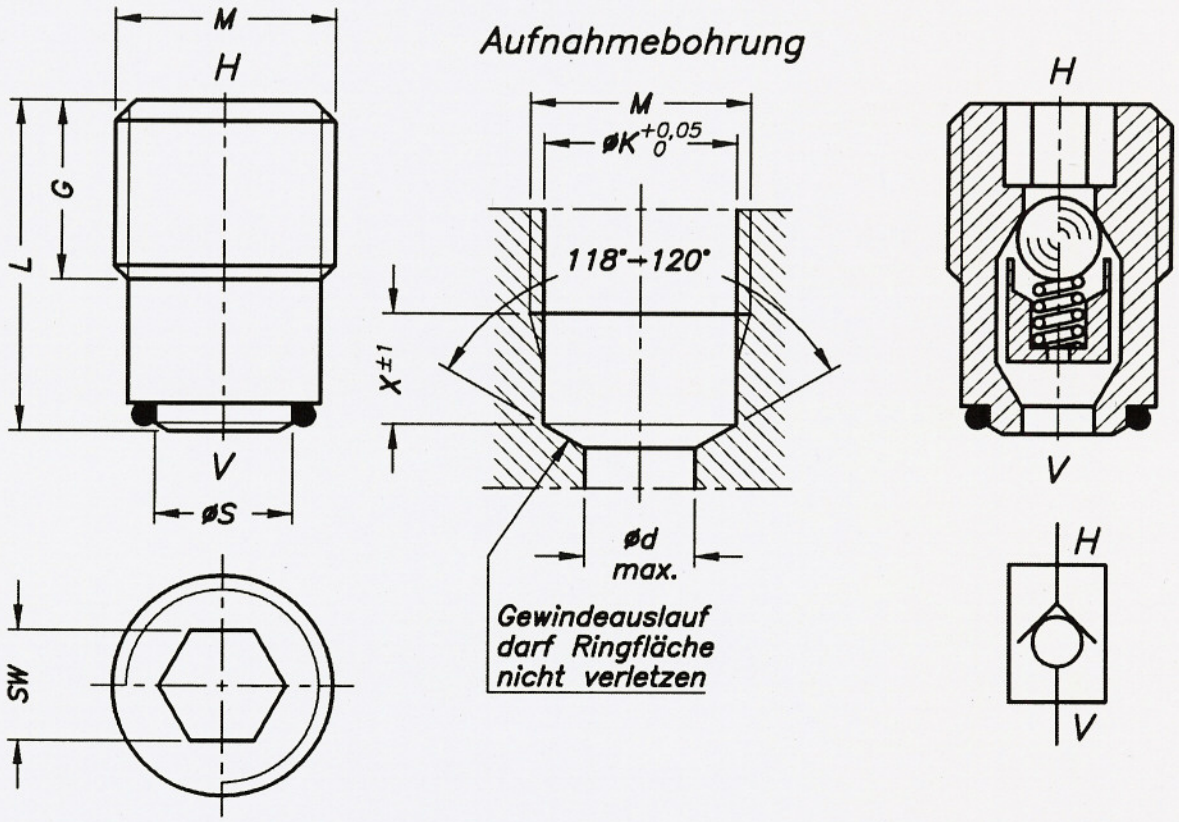

Typen	M	L	K	d	G	S	SW	X
RHA-M6	M6	10	5	2,8	5	3,5	3	3
RHA-M8x1	M8x1	12	7	4	6,5	5	4	4

Kenngrössen

Typenbezeichnung	**Typ: RHA-M6**	**Typ: RHA-M8x1**
Betriebsdruck	...350 bar	...350 bar
Durchfluss Q max	3 l/min	6 l/min
Öffnungsdruck V→H ca.	0,5 bar	0,5 bar
⊿P bei Q max	6 bar	8 bar

Temperaturbereich	–30.. +80°C
Viskositätsbereich	5..500 cSt

Klein-Teile-Produktions GmbH
Könizstrasse 161
CH-3097 Liebefeld (Schweiz)
Tel. +41 31 972 77 77
Fax +41 31 972 77 78
e-mail: info@k-t-p.ch
www.k-t-p.ch